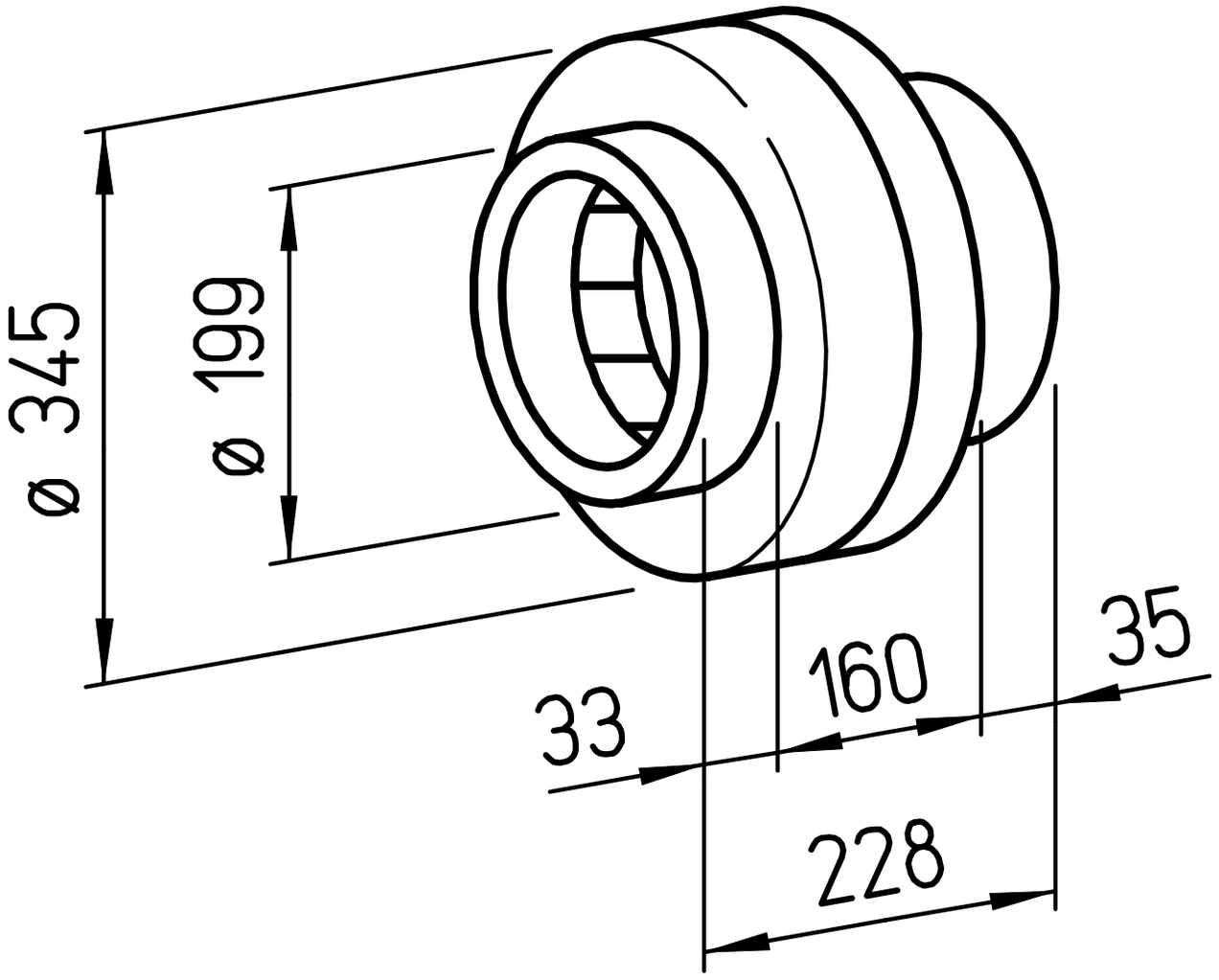
ø 345
ø 199
33
160
35
228